BC820MP5

Telecamera Box IP 5 Megapixel, Day/Night (ICR)

- Sensore 1/2.5" Progressive scan CMOS
- Streaming FullHD 1080p
- Risoluzione sino a 5 Megapixel
- Dual stream H.264/MJPEG
- Day/Night con Filtro IR meccanico rimovibile (ICR)
- Opzioni multiple per l'alimentazione: 12 Vdc / 24 Vdc / 24 Vac / 802.3af PoE
- Conforme ONVIF Profilo S

Sommario

Siqura® BC820MP5 è una Box Camera IP full-optional, dalle alte prestazioni, in grado di fornire immagini ad alta definizione. La serie BC820MP5 ha la capacità di fornire sino a due streaming indipendenti H.264 / H.264 o H.264 / MJPEG. Possono essere impostate molteplici combinazioni di risoluzione e frame-rate, per soddisfare diverse esigenze di registrazione e visualizzazione live. E' possibile impostare uno streaming 5Mpxl con un secondo flusso D1 o un doppio streaming real-time con risoluzione 720p. Sono disponibili standard aperti, per integrare facilmente la telecamera BC820MP5 in sistemi di gestione video. BC820MP5 è compatibile sia con la specifica ONVIF Profile S che con il protocollo di Siqura Open Streaming Architecture (OSA) HTTP API. BC820MP5 fornisce funzionalità di commutazione giorno / notte automatica, per l'utilizzo in condizioni di scarsa luce. La compensazione del controluce migliora la visibilità dell'immagine in condizioni di luce complicate. Questo assicura immagini di alta qualità in qualsiasi situazione. La funzione Wide Dynamic Range (WDR) risolve il problema delle immagini in controluce. E' possibile impostare le maschere di Privacy, che coprono sezioni dell'immagine. Questa funzione viene spesso richiesta per motivi di privacy nel monitoraggio cittadino e nei luoghi pubblici.

BC820MP5

SIQURA SURVEILLANCE SOLUTIONS

Specifiche Techniche

Sensore	1/2.5" CMOS 5,0 Megapixel
Pixels - Totali	2592 (H) x 1944 (V)
Col/B	Auto (ICR) / Colore / B/N / Esterno
Sensibilità Colori	0,2 lux @ F1.2
Sensibilità Bianco/Nero	0.02 lux @ F1.2
Attacco Ottica	C/CS mount con adattatore
Tipo di ottica autoiris	Auto iris, DC
Velocità Shutter	1 sec to 1/10.000 sec
BLC	On / Off
WDR	69dB
Digital Noise Reduction	Off, 3D (basso, medio, alto), SPQ (Smart Picture Quality), SPQ 3D (3 livelli)
Intelligent Video Analytics	Motion detection, Tampering
Privacy zones	5 zone rettangolari
Bilanciamento del Bianco	Auto / Manuale
Ingresso(i) d'allarme	1
Uscita(e) d'allarme	1
Web Browser	MS Internet Explorer 6.0 (o superiore), Firefox, Google Chrome, Safari
Numero di Clients	Fino a 20 simultaneamente
Compressione video	H.264 MP(ISO/IEC 14496-10), MJPEG
Risoluzione Video	5MP (2592 x 1944); 3.1MP (2048 x 1536); 1080P (1920 x 1080); 720P (1280 x 720); SVGA (800 x 600); D1 (720 x 480); VGA (640 x 480); CIF (352 x 240)
Video Streaming	Dual stream: H.264 + H.264 or H.264 + MJPEG
Network Protocol	IPv4/v6, TCP/IP, UDP, RTP, RTSP, HTTP, HTTPS, DHCP, PPPoE, UPnP, SMTP, ICMP, IGMP, SNMP, IEEE802.1x, QoS, ONVIF, FTP
Memoria SD	Supporto sino a 64GB memoria micro SD/SDHC/SDXC
Compressione audio	G.711, 8 kHz, A-law, ?-law, 64 kbps; G.726, 8kHz, 40 kbps
Uscita(e) Video	PAL/NTSC
Connessioni Input/Output	Video Out (BNC); Power; RJ-45; SD Card Slot; Terminal for Alarm I/O and RS485 Data; Audio in and out

BC820MP5

Specifiche Techniche

Upgrade Firmware	Aggiornamento Firmware via Web Browser
Configurazione	Upload, Download e configurazione via PC remoto
Temperatura d'utilizzo	-10°C ~ +50°C
Umidità operativa	10%~90%, senza condensa
Normative	CE, FCC, RoHS Compliant
Alimentazione	12V DC, 24V AC, 24 Vdc, PoE IEEE 802.3af
Dimensioni (L x H x P)	53 x 76 x 126 mm - 2.09 x 2.99 x 4.96 In
Potenza Assorbita (W)	4
Peso	0.330 kg - 0.73 lbs

TKH SECURITY SRL - via Palù 38 H/I - 31020, Zoppè di San Vendemiano (TV) - Italy
Tél. : +39 (0) 438 179 2811
tkhsecurity.it - info.it@tkhsecurity.com

BC820MP5
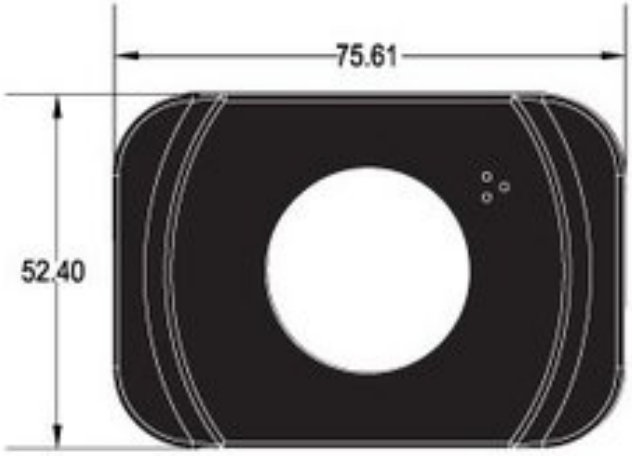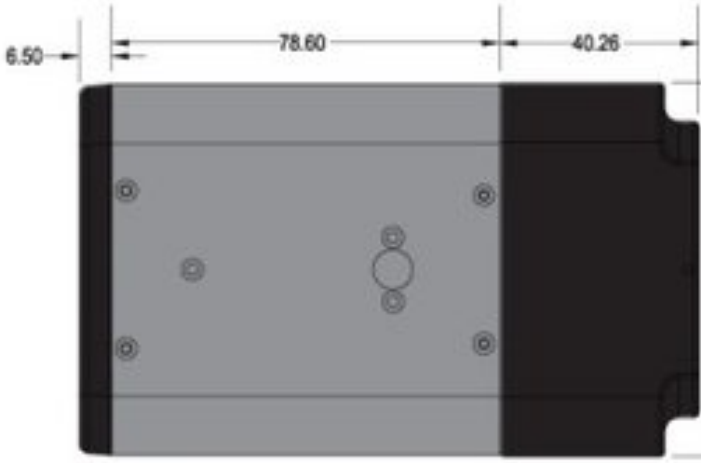
Dimensioni