BC820H1-SFP

Box Camera IP 2 Megapixel Full HD, ICR, 18x Zoom

- Sensore 1/2.7" Progressive scan CMOS
- Streaming FullHD 1080p
- Ottica zoom motorizzata 18x
- Slot per modulo SFP, compatibile con diverse tecnologie di trasmissione di rete
- Quad-stream video H.264 e MJPEG
- Day/Night con Filtro IR meccanico rimovibile (ICR)
- Opzioni multiple per l'alimentazione: 12 Vdc / 24 Vdc / 24 Vac / 802.3af PoE
- Conforme ONVIF Profilo S

Sommario

Siqura® BC820H1 è una Zoom Camera IP full-optional, dalle alte prestazioni, in grado di fornire immagini ad alta definizione. L'ottica zoom 18x auto-focus integrata rende l'installazione estremamente semplice e veloce e permette la regolazione remota del campo di inquadratura. La serie BC820H1 ha la capacità di fornire sino a quattro streaming indipendenti H.264 / H.264 o H.264 / MJPEG. Possono essere impostate molteplici combinazioni di risoluzione e frame-rate, per soddisfare diverse esigenze di registrazione e visualizzazione live. E' possibile impostare uno streaming 1080p full frame-rate con un secondo flusso D1 o un doppio streaming con risoluzione 720p. Sono disponibili standard aperti, per integrare facilmente la telecamera BC820H1 in sistemi di gestione video. BC820H1 è compatibile sia con la specifica ONVIF Profile S che con il protocollo di Siqura Open Streaming Architecture (OSA) HTTP API. BC820H1 fornisce funzionalità di commutazione giorno / notte automatica, per l'utilizzo in condizioni di scarsa luce. La compensazione del controluce migliora la visibilità dell'immagine in condizioni di luce complicate. Questo assicura immagini di alta qualità in qualsiasi situazione. La funzione Wide Dynamic Range (WDR) risolve il problema delle immagini in controluce. E' possibile impostare le maschere di Privacy, che coprono sezioni dell'immagine. Questa funzione viene spesso richiesta per motivi di privacy nel monitoraggio cittadino e nei luoghi pubblici.

BC820H1-SFP

Specifiche Techniche

Sensore	1/2.7" Progressive Scan CMOS 2 Megapixel
Pixels - Totali	1920(H) x 1080(V)
Col/B	Auto (ICR) / Colore / B/N / Esterno
Sensibilità Colori	0.2 lux @ F1.6
Sensibilità Bianco/Nero	0,02 lux @ F1,6
Tipo di ottica autoiris	Zoom & Focus motorizzati
Lunghezza focale	4.7 ~ 84.6 mm
Rapporto di Zoom	18x
Angolo di visione orizzontale	61.5° (Wide) ~ 3.3° (Tele)
Velocità Shutter	1 sec to 1/10.000 sec
WDR	75dB
BLC	On / Off
Digital Noise Reduction	Off, 3D (basso, medio, alto), SPQ (Smart Picture Quality), SPQ 3D (3 livelli)
Intelligent Video Analytics	Motion Detection, Tampering
Privacy zones	5 zone rettangolari
Bilanciamento del Bianco	Auto / Manuale
Compressione video	H.264 MP(ISO/IEC 14496-10), MJPEG
Risoluzione Video	1920x1080 (30/25Ips), 1280x1024 (30/25Ips), 1280x720 (30/25Ips), 1024x768 (30/25Ips),etc.
Video Streaming	Quad stream: max.: H.264 H.264 H.264 H.264or H.264 H.264 H.264 MJPEG
Uscita(e) Video	PAL/NTSC
Compressione audio	G.711, 8 kHz, A-law, ?-law, 64 kbps; G.726, 8kHz, 40 kbps
Interfaccia(e) Seriale	1x RS-485, 2 wires
Protocollo Seriale	Pelco D, Pelco P
Ingresso(i) d'allarme	1
Uscita(e) d'allarme	1
Connessioni Input/Output	[COPY]
Network Protocol	IPv4/v6, TCP/IP, UDP, RTP, RTSP, HTTP, HTTPS, DHCP, PPPoE, UPnP, SMTP, ICMP, IGMP, SNMP, IEEE802.1x, QoS, ONVIF, FTP
Numero di Clients	Fino a 20 simultaneamente

BC820H1-SFP

Specifiche Techniche

Web Browser	MS Internet Explorer 6.0 (o superiore), Firefox, Google Chrome, Safari
Upgrade Firmware	Aggiornamento Firmware via Web Browser
Memoria SD	Supporto sino a 64GB memoria micro SD/SDHC/SDXC
Configurazione	Upload, Download e configurazione via PC remoto
Temperatura d'utilizzo	0°C ~ +40°C
Umidità operativa	10%~90%, senza condensa
Normative	CE, FCC, RoHS Compliant
Alimentazione	12V DC, 24V AC, 24 Vdc, PoE IEEE 802.3af
Dimensioni (L x H x P)	52 x 80 x 183 mm - 2.05 x 3.15 x 7.2 In
Potenza Assorbita (W)	6
Peso	0.450 kg - 0.99 lbs

BC820H1-SFP
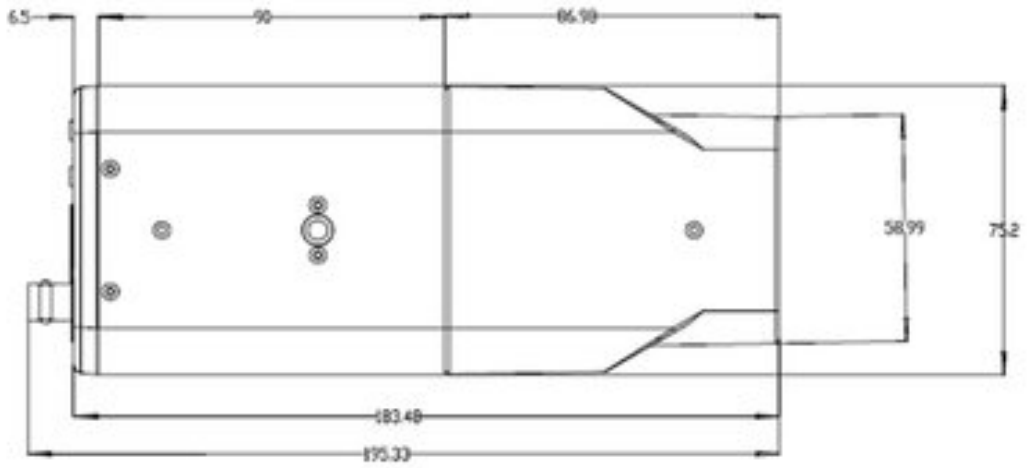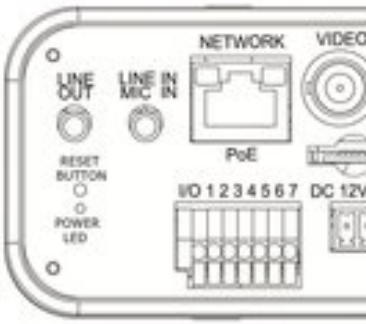
Dimensioni