BC820-SFP

Telecamera Box IP 2 Megapixel Full HD, CMOS, Day/Night (ICR), SFP

- Sensore 1/2.7" Progressive scan CMOS
- Streaming FullHD 1080p
- Quad-stream video H.264 e MJPEG
- Day/Night con Filtro IR meccanico rimovibile (ICR)
- Supporto di diverse opzioni per l'alimentazione: 12 Vdc / 24 Vdc / 24 Vac
- Conforme ONVIF Profilo S
- Slot per modulo SFP, compatibile con diverse tecnologie di trasmissione di rete

Sommario

Siqura® BC820 è una Box Camera IP full-optional, dalle alte prestazioni, in grado di fornire immagini ad alta definizione. La serie BC820 ha la capacità di fornire sino a quattro streaming indipendenti H.264 / H.264 o H.264 / MJPEG. Possono essere impostate molteplici combinazioni di risoluzione e frame-rate, per soddisfare diverse esigenze di registrazione e visualizzazione live. E' possibile impostare uno streaming 1080p full frame-rate con un secondo flusso D1 o un doppio streaming con risoluzione 720p. Sono disponibili standard aperti, per integrare facilmente la telecamera BC820 in sistemi di gestione video. BC820 è compatibile sia con la specifica ONVIF Profile S che con il protocollo di Siqura Open Streaming Architecture (OSA) HTTP API. BC820 fornisce funzionalità di commutazione giorno / notte automatica, per l'utilizzo in condizioni di scarsa luce. La compensazione del controluce migliora la visibilità dell'immagine in condizioni di luce complicate. Questo assicura immagini di alta qualità in qualsiasi situazione. La funzione Wide Dynamic Range (WDR) risolve il problema delle immagini in controluce. E' possibile impostare le maschere di Privacy, che coprono sezioni dell'immagine. Questa funzione viene spesso richiesta per motivi di privacy nel monitoraggio cittadino e nei luoghi pubblici. I modello BC820-SFP è dotata di una interfaccia SFP che permette il collegamento diretto alla telecamera via fibra ottica (multimodale o monomodale) oppure permette di riutilizzare cavi coassiali esistenti.

BC820-SFP

SIQURA SURVEILLANCE SOLUTIONS

Specifiche Techniche

Sensore	1/2.7" Progressive Scan CMOS 2 Megapixel
Pixels - Totali	1920(H) x 1080(V)
Col/B	Auto (ICR) / Colore / B/N / Esterno
Sensibilità B	0,2 lux @ F1.2 (Colori) / 0,02 lux @ F1.2 (B/N)
Attacco Ottica	C/CS mount con adattatore
Tipo di ottica autoiris	Auto iris, DC
Velocità Shutter	1 sec to 1/10.000 sec
BLC	On / Off
WDR	69dB
Digital Noise Reduction	Off, 3D (basso, medio, alto), SPQ (Smart Picture Quality), SPQ 3D (3 livelli)
Intelligent Video Analytics	Motion detection, Tampering
Privacy zones	5 zone rettangolari
Bilanciamento del Bianco	Auto / Manuale
Ingresso(i) d'allarme	1
Uscita(e) d'allarme	1
Web Browser	MS Internet Explorer 6.0 (o superiore), Firefox, Google Chrome, Safari
Numero di Clients	Fino a 20 simultaneamente
Compressione video	H.264 MP(ISO/IEC 14496-10), MJPEG
Risoluzione Video	1080p (1920x1080); 720p(1280x720); 1024x768; 800x600; D1 (720x576); CIF (352x288)
Video Streaming	Quad stream: max.: H.264 H.264 H.264 H.264or H.264 H.264 H.264 MJPEG
Network Protocol	IPv4/v6, TCP/IP, UDP, RTP, RTSP, HTTP, HTTPS, DHCP, PPPoE, UPnP, SMTP, ICMP, IGMP, SNMP, IEEE802.1x, QoS, ONVIF, FTP
Memoria SD	Supporto sino a 64GB memoria micro SD/SDHC/SDXC
Compressione audio	G.711, 8 kHz, A-law, ?-law, 64 kbps; G.726, 8kHz, 40 kbps
Uscita(e) Video	PAL/NTSC
Connessioni Input/Output	Video Out (BNC); Power; RJ-45; SD Card Slot; Terminal for Alarm I/O and RS485 Data; Audio in and out
Upgrade Firmware	Aggiornamento Firmware via Web Browser

BC820-SFP

Specifiche Techniche

Configurazione	Upload, Download e configurazione via PC remoto
Umidità operativa	10%~90%, senza condensa
Temperatura d'utilizzo	-10°C ~ +50°C
Normative	CE, FCC, RoHS Compliant
Alimentazione	12V DC, 24V AC, 24 Vdc
Dimensioni (L x H x P)	53 x 76 x 126 mm - 2.09 x 2.99 x 4.96 In
Potenza Assorbita (W)	4
Peso	0.330 kg - 0.73 lbs

BC820-SFP
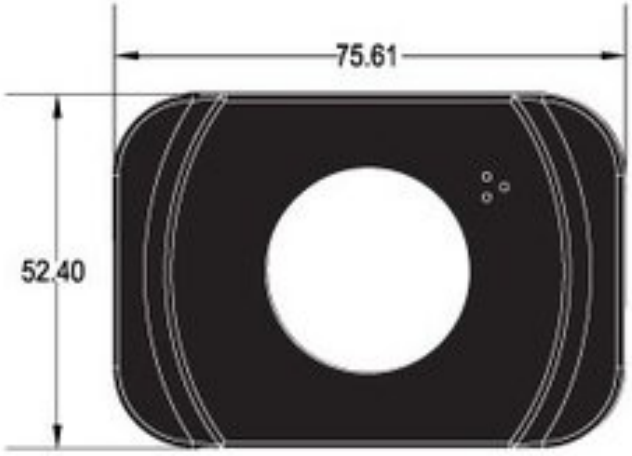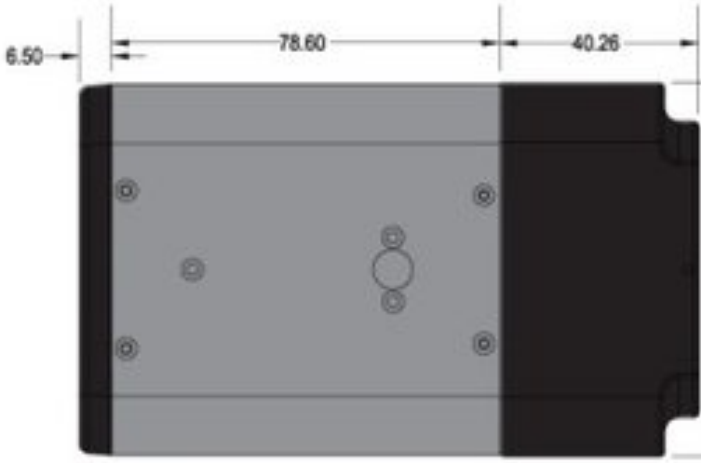
Dimensioni